cortmet MR

Guía de Instalación
Cortina de Impulso

1.0 Requisitos

El instalador debe seleccionar y usar los sujetadores adecuados para el material en el que está siendo fijado.
NOTA: Es responsabilidad del instalador asegurarse de que los métodos sean los adecuados segun el tipo de instalación.

1.1 Herramientas

1- Maquina soldadora
2- Taladro, Brocas
3- Escaleras
4- Pulidor
5- Cortadora
6- Pinzas de presión
7- Nivel
8- Marcador
9- Ganchos S

1.2 Listado de Partes

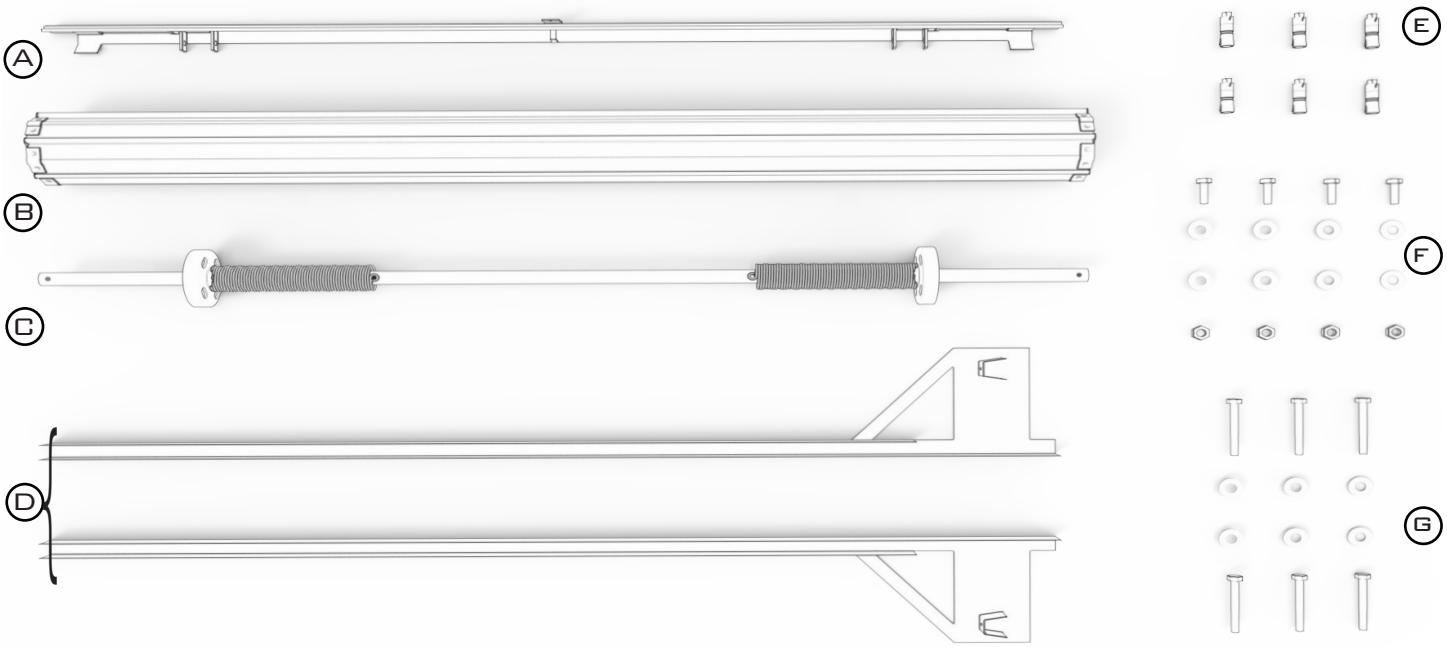

Ⓐ Patín y cierres Interior, exterior
Ⓑ Rollo de tiras ensamblado con laterales
Ⓒ Flecha con resorte y bombo
Ⓓ Guía Bandera derecha e izquierda
Ⓔ EXPANSORES (X6)
Ⓕ TORNILLOS 5/16" X 1" (X4), arandelas (X8), TUERCAS (X4)
Ⓕ TORNILLOS 5/16" X 1" (X4), arandelas (X8), TUERCAS (X4)
Ⓖ Tornillos 5/16" X 2-1/2" (X6), arandela (X6)

2.0 Instalación

2.1 Instalación guía Bandera

A) Coloque las guías bandera al margen del marco del claro, con el soporte de la flecha hacia el centro de la cortina.

B) Marque en el concreto los puntos de perforación donde se colocaran las anclas y los expansores, perfore y coloque los expansores. (si las banderas se colocan sobre metal éstas serán soldadas) (Lista de partes “E” y “G”).

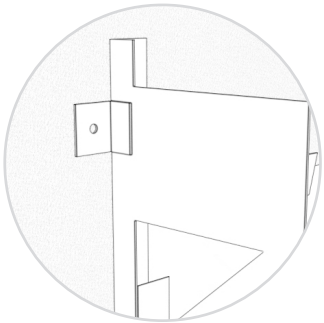

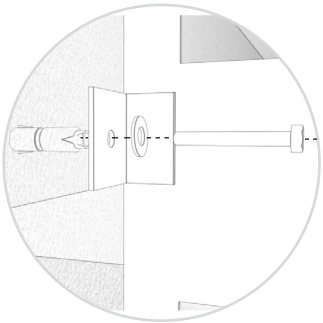

C) Correr nivel y revisar que las guías estén alineadas.

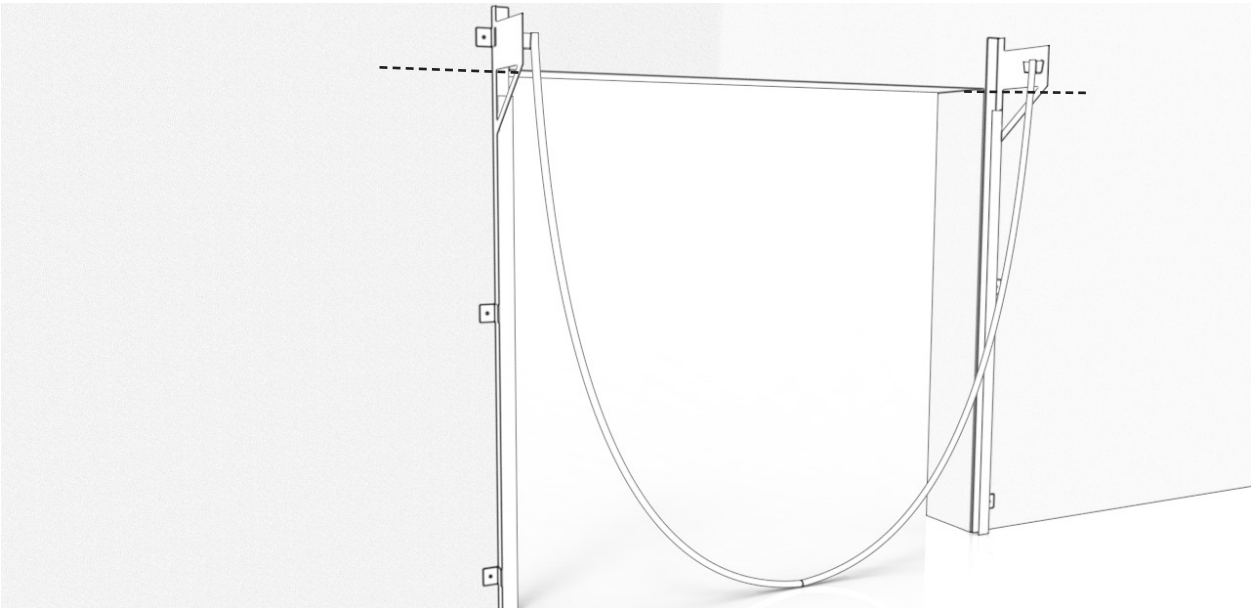

D) Montar segunda guía bandera.

E) Doblar riel.

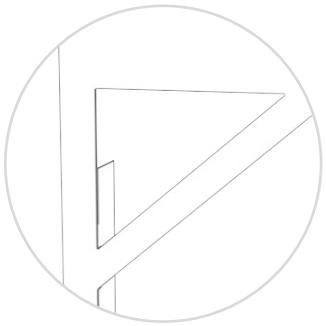

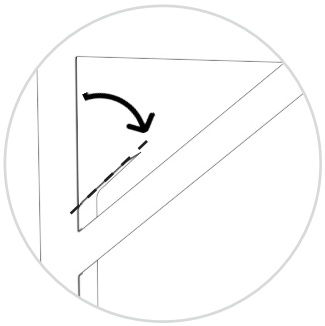

2.2 Instalación de Flecha y Cuerda al Resorte

A) Coloque flecha en U de guías bandera.

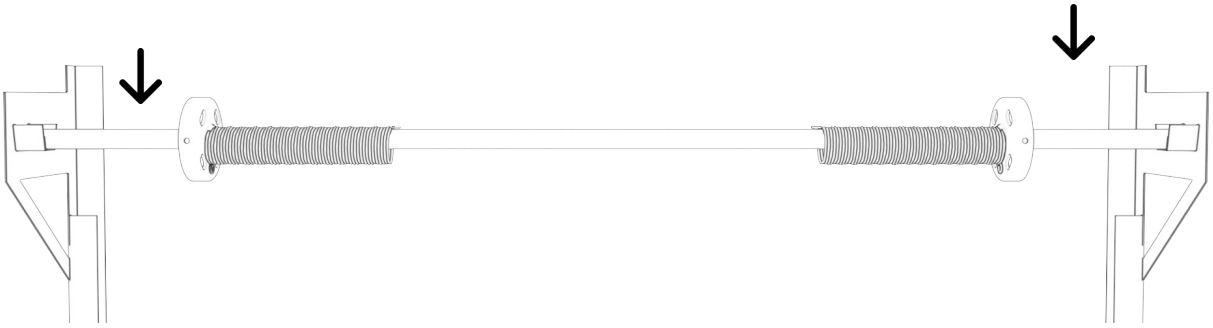

B) Fijar con tornillos la flecha en U de bandera (Lista partes “F”).

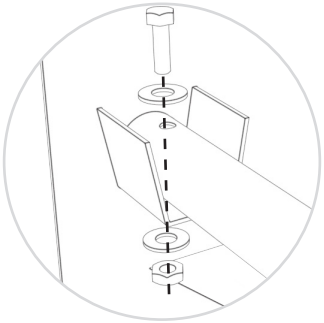

2.3 Instalación del Rollo de Tiras en Guías

A) Coloque 2 ganchos S en la flecha, ponga el rollo de tiras en la sección sobrante y céntrela.

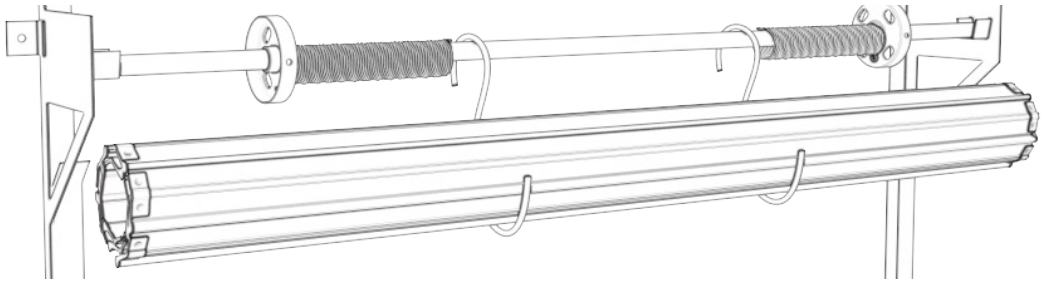

B) Deslice el patín en le canal de la última tira del rollo de la cortina.

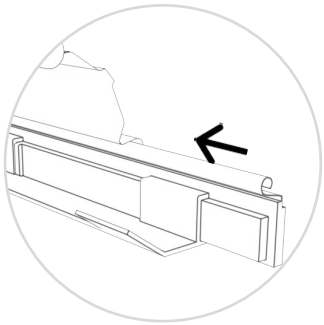

C) Envuelva el rollo sobre el bombo hacia los rieles.

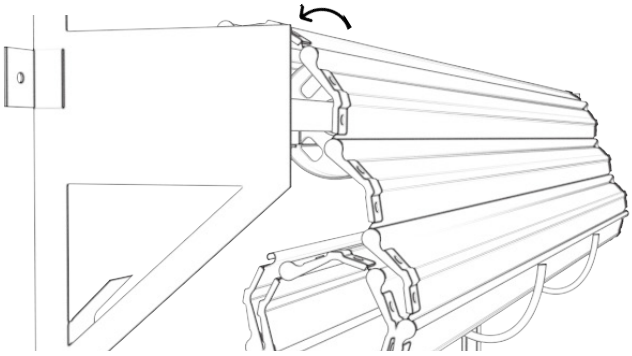

C) Se le da cuerda al resorte utilizando grifas (5 a 8 vueltas dependiendo qué tan tensa la requiere el cliente). NO se retiran las grifas.

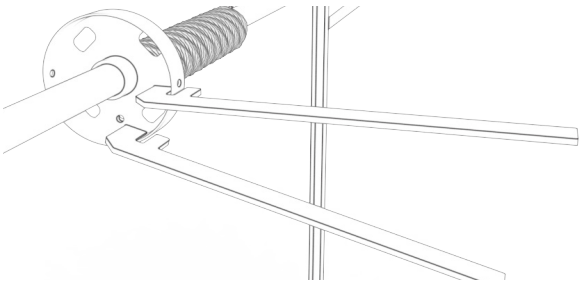

D) Deslice patín y rollo por los rieles. Cuando la última tira llegue a la altura del bombo, ésta será marcada y perforada. Fije la tira al bombo (Lista de partes “f”).

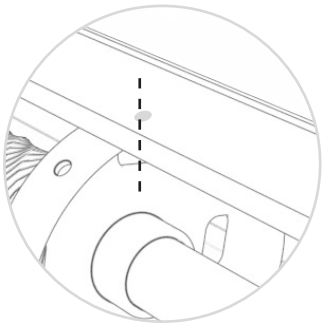

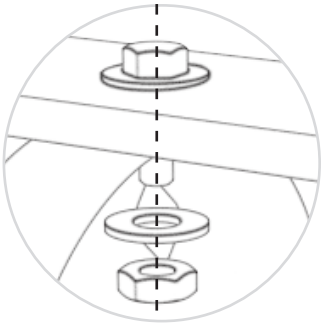

E) Suelte las grifas mientras se sostiene la cortina.

F) Ya terminada la instalación, coloque topes en las guías para prevenir que el patín salga de ellas.